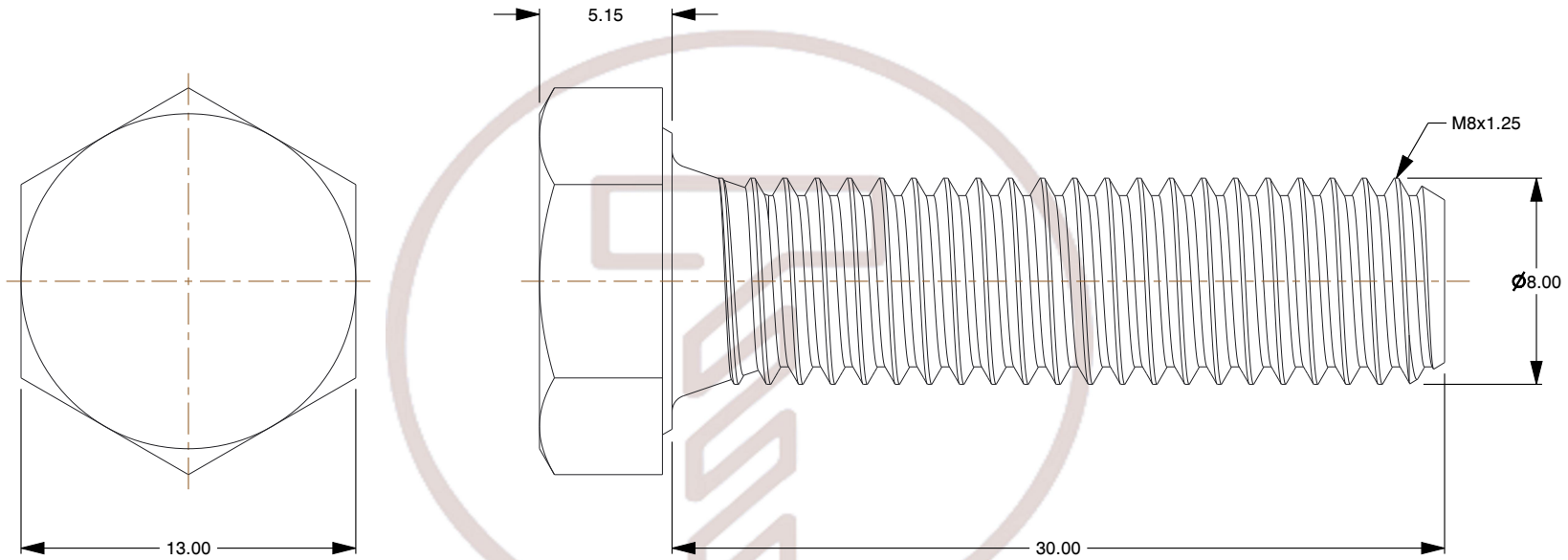


Notes:

1. **Diameter:** M8
2. **Step:** 1.25
3. **Length:** 30 mm
4. **Head Diameter:** 13 mm
5. **Head Heigth:** 5.15 mm
6. **Wrench:** 13 mm
7. **Grade:** 8.8
8. **Finish:** Black
9. **Resistance:** 80,000 PSI
10. **Material:** Tempered Carbon Steel
11. **Standard:** DIN 933/DIN 931
12. **Tensile strength:** 800 N/mm² minimum
13. **Elastic limit:** 640 N/mm² minimum
14. **Rockwell hardness:** HRC 22 - 32
15. **Minimum elongation:** 12% en 2d
16. **Carbon (C):** 0.25 - 0.55%
17. **Manganese (Mn):** 0.60 - 1.65%
18. **Phosphorus (P):** less than or equal to 0.05%
19. **Sulfur (S):** less than or equal to 0.05%

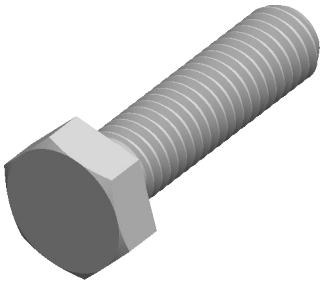

find3dcad

PROYECCIÓN DE TERCER ÁNGULO

Este archivo y la información relacionada se proporcionan únicamente a título de referencia y pueden modificarse sin previo aviso. TOREC Screws no garantiza la exactitud, integridad ni idoneidad de este archivo o de la información suministrada. Usted es responsable del uso que haga de este archivo y de su información

Este documento es propiedad de TOREC Screws. La información que contiene no puede copiarse, compartirse ni facilitarse a terceros sin la autorización por escrito de TOREC Screws.

DESCRIPCIÓN

The M8-1.25 x 30 mm Class 8.8 Hex Bolt is a high-strength fastening solution, ideal for industrial and mechanical applications requiring durability and safety. Manufactured according to DIN 933/DIN 931 standards, this bolt ensures optimal performance in a variety of applications.

TÍTULO

HEX BOLT

| Tamaño de Hoja | NÚMERO DE PIEZA | Rev. | EMITIDO |
|---|---|---|---|
| A | TMN8X30 | 01 | 2026-10-23 |

ESCALA: 3.561

A menos que se especifique lo contrario, las dimensiones están en MILLIMETERS